# PRZEKROJE NORMALNE (skala 1:50)

## UL. NA ZIELONKI - DG 602916K
## PRZEKRÓJ A-A
## Hm 0+40.00

PARAMETRY DG 602916K (UL. NA ZIELONKI):
klasa drogi - Z1/2
prędkość do projektowania - 50 km/h
zasadnicza szerokość pasa ruchu - 3,25m
Szerokość drogi dla pieszych - 2,30m
Zasadnicza szerokość pobocza - 0,75m
Kategoria obciążenia ruchem - KR3

proj. granica pasa drogowego

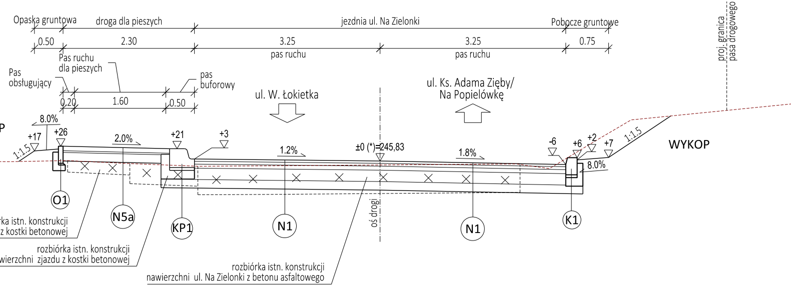
Opaska gruntowa
droga dla pieszych
jezdnia ul. Na Zielonki
Pobocze gruntowe
0.50
2.30
3.25
pas ruchu
3.25
pas ruchu
0.75
proj. granica pasa drogowego
Pas ruchu dla pieszych
Pas obsługujący
pas buforowy
0.20
1.60
0.50
ul. W. Łokietka
ul. Ks. Adama Zięby/ Na Popielówkę
NASYP
WYKOP
8.0%
1:1,5
+17
+26
2.0%
+21
+3
1.2%
±0 (*)=245,83
1.8%
-6
+6
+2
+7
1:1,5
8.0%
O1
N5a
KP1
N1
oś drogi
N1
K1
rozbiórka istn. konstrukcji nawierzchni chodnika z kostki betonowej
rozbiórka istn. konstrukcji nawierzchni zjazdu z kostki betonowej
rozbiórka istn. konstrukcji nawierzchni ul. Na Zielonki z betonu asfaltowego

| PARAMETRY TECHNICZNE SKRZYŻOWANIA DROGI GMINNEJ NR 602916K (UL. NA ZIELONKI) Z DROGĄ GMINNĄ NR 602552K (UL. JURAJSKĄ) | |
|---|---|
| Typ ronda | jednopasowe |
| Położenie | obszar zabudowany |
| Prędkość na dojazdach | 50 km/h |
| Średnica zewnętrzna Dz | 38,0 m |
| Średnica wyspy środkowej Dw | 23,0 m |
| Szerokość jezdni | 5,5 m |
| Szerokość wlotu jednopasowego | 3,5 m |
| Szerokość wylotu jednopasowego | 4,0 m |
| Szerokość pierścienia wewnętrznego | 2,00 m |
| Szerokość drogi dla pieszych | 2,30m |

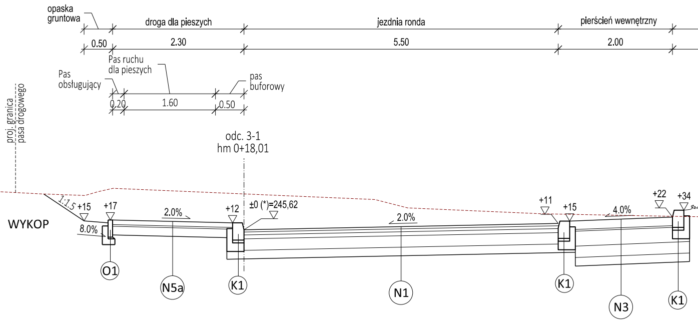
opaska gruntowa
droga dla pieszych
jezdnia ronda
pierścień wewnętrzny
0.50
2.30
5.50
2.00
Pas ruchu dla pieszych
Pas obsługujący
pas buforowy
0.20
1.60
0.50
proj. granica pasa drogowego
odc. 3-1
hm 0+18,01
WYKOP
1:1,5
+15
+17
8.0%
2.0%
+12
±0 (*)=245,62
2.0%
+11
+15
4.0%
+22
+34
O1
N5a
K1
N1
K1
N3
K1

3 600x297

# UL. NA ZIELONKI - DG 602916K
## PRZEKRÓJ C-C
## Hm 1+45.00

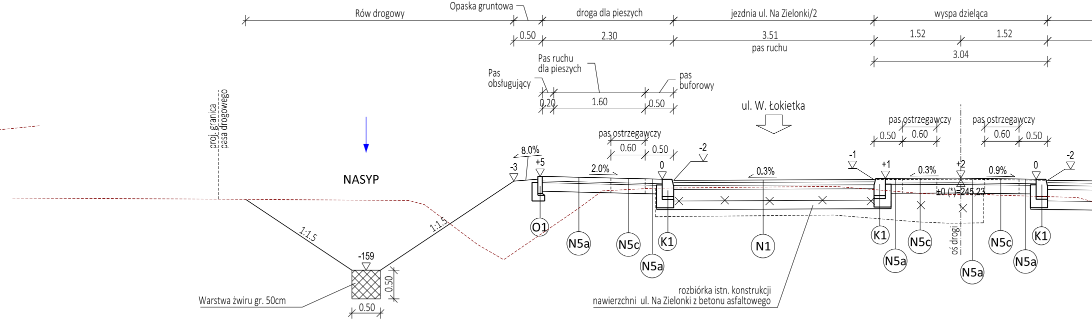

Rów drogowy
Opaska gruntowa
droga dla pieszych
jezdnia ul. Na Zielonki/2
wyspa dzieląca
0.50
2.30
3.51
pas ruchu
1.52
1.52
3.04
Pas obsługujący
Pas ruchu dla pieszych
pas buforowy
0.20
1.60
0.50
ul. W. Łokietka
proj. granica pasa drogowego
NASYP
pas ostrzegawczy
0.60
0.50
pas ostrzegawczy
0.50
0.60
pas ostrzegawczy
0.60
0.50
8.0%
-3
+5
2.0%
0
-2
0.3%
-1
+1
0.3%
+2
0.9%
0
-2
±0 (*)=245,23
1:1,5
1:1,5
-159
0.50
0.50
Warstwa żwiru gr. 50cm
O1
N5a
N5c
K1
N5a
N1
K1
N5a
N5c
oś drogi
N5a
N5c
N5a
K1
rozbiórka istn. konstrukcji nawierzchni ul. Na Zielonki z betonu asfaltowego

## PRZEKRÓJ B-B RONDO

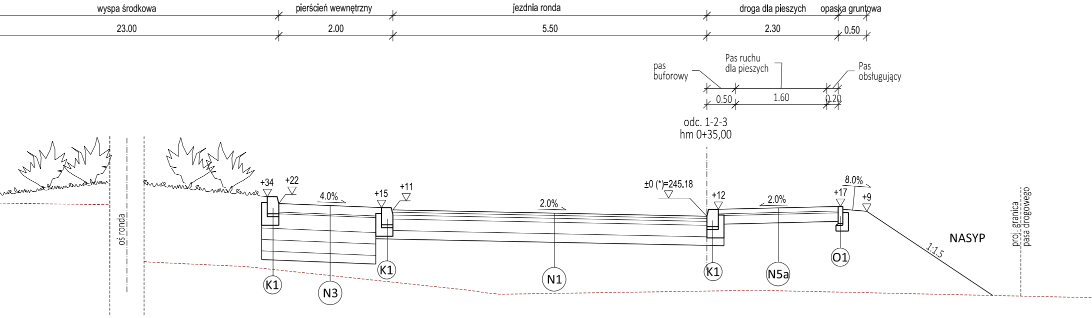

wyspa środkowa
pierścień wewnętrzny
jezdnia ronda
droga dla pieszych
opaska gruntowa
23.00
2.00
5.50
2.30
0.50
pas buforowy
Pas ruchu dla pieszych
Pas obsługujący
0.50
1.60
0.20
odc. 1-2-3
hm 0+35,00
+34
+22
4.0%
+15
+11
2.0%
±0 (*)=245.18
+12
2.0%
8.0%
+17
+9
NASYP
1:1,5
proj. granica pasa drogowego
oś ronda
K1
N3
K1
N1
K1
N5a
O1

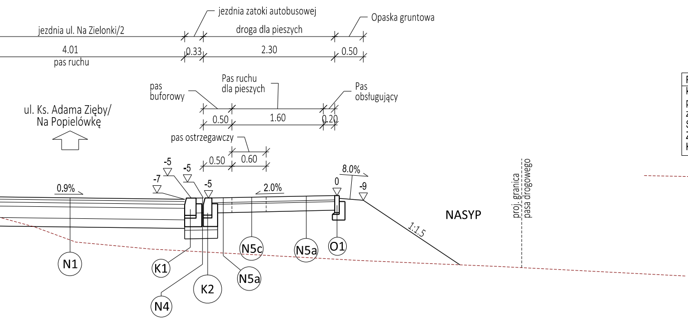
jezdnia zatoki autobusowej
Opaska gruntowa
jezdnia ul. Na Zielonki/2
droga dla pieszych
4.01
pas ruchu
0.33
2.30
0.50
pas buforowy
Pas ruchu dla pieszych
Pas obsługujący
0.50
1.60
0.20
ul. Ks. Adama Zięby/ Na Popielówkę
pas ostrzegawczy
0.50
0.60
-7
-5
-5
-5
0.9%
2.0%
8.0%
0
-9
1:1.5
NASYP
proj. granica pasa drogowego
N1
K1
N4
K2
N5a
N5c
N5a
O1

PARAMETRY DG 602552K (UL. JURAJSKA):
klasa drogi - Z1/2
prędkość do projektowania - 50 km/h
zasadnicza szerokość pasa ruchu - 3,25m
Szerokość drogi dla pieszych - 2,30m
Zasadnicza szerokość pobocza - 0,75m
Kategoria obciążenia ruchem - KR3

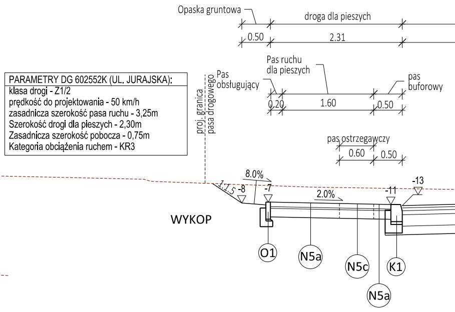
Opaska gruntowa
droga dla pieszych
0.50
2.31
Pas obsługujący
Pas ruchu dla pieszych
pas buforowy
0.20
1.60
0.50
pas ostrzegawczy
0.60
0.50
proj. granica pasa drogowego
8.0%
1:1.5
-8
-7
2.0%
-11
-13
WYKOP
O1
N5a
N5c
K1
N5a

# UL. NA ZIELONKI - DG 602916K
## PRZEKRÓJ D-D
## Hm 1+70.00

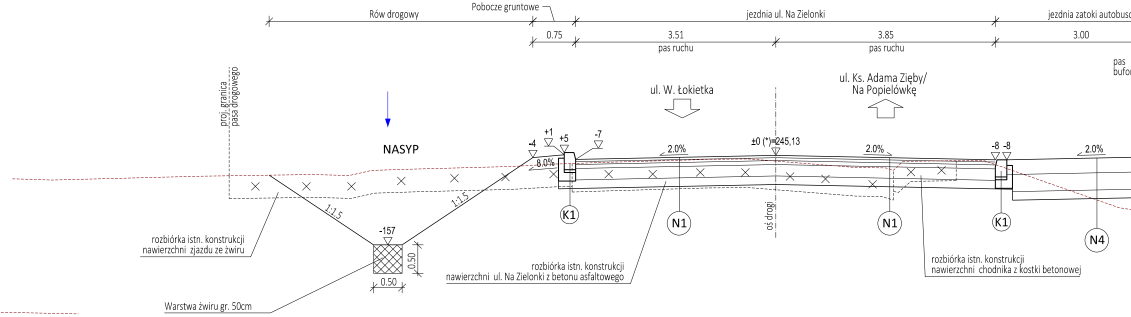
Rów drogowy
Pobocze gruntowe
jezdnia ul. Na Zielonki
jezdnia zatoki autobuso
0.75
3.51
pas ruchu
3.85
pas ruchu
3.00
pas bufor
proj. granica pasa drogowego
NASYP
ul. W. Łokietka
ul. Ks. Adama Zięby/ Na Popielówkę
-4
+1
+5
-7
8.0%
2.0%
±0 (*)=245,13
2.0%
-8 -8
2.0%
1:1.5
1:1.5
-157
0.50
0.50
oś drogi
K1
N1
N1
K1
N4

rozbiórka istn. konstrukcji nawierzchni zjazdu ze żwiru

rozbiórka istn. konstrukcji nawierzchni ul. Na Zielonki z betonu asfaltowego

rozbiórka istn. konstrukcji nawierzchni chodnika z kostki betonowej

Warstwa żwiru gr. 50cm

# UL. JURAJSKA - DG 602552K
# PRZEKRÓJ E-E
# Hm 0+25.00

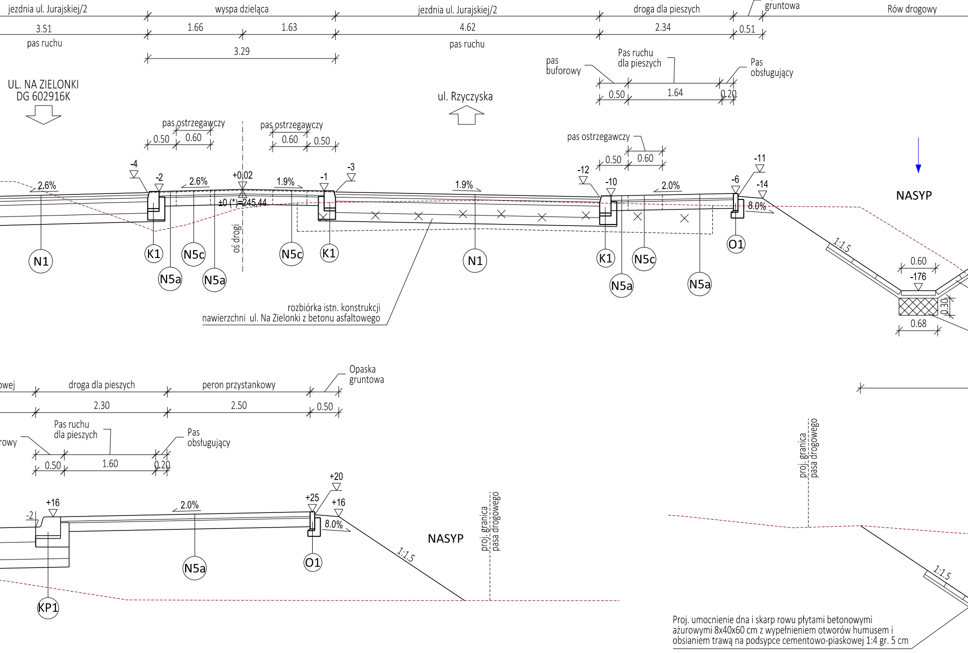
jezdnia ul. Jurajskiej/2
wyspa dzieląca
jezdnia ul. Jurajskiej/2
droga dla pieszych
Opaska gruntowa
Rów drogowy
3.51
1.66
1.63
4.62
2.34
0.51
pas ruchu
3.29
pas ruchu
pas buforowy
Pas ruchu dla pieszych
Pas obsługujący
0.50
1.64
0.20
UL. NA ZIELONKI
DG 602916K
ul. Rzyczyska
pas ostrzegawczy
0.50
0.60
pas ostrzegawczy
0.60
0.50
pas ostrzegawczy
0.50
0.60
-4
-2
+0,02
-1
-3
-12
-10
-6
-11
-14
2.6%
2.6%
1.9%
1.9%
2.0%
8.0%
±0 (*)=245.44
oś drogi
N1
K1
N5c
N5a
N5a
N5c
K1
N1
K1
N5a
N5c
N5a
O1
NASYP
1:1.5
0.60
-176
0.30
0.68
owej
droga dla pieszych
peron przystankowy
Opaska gruntowa
2.30
2.50
0.50
rowy
Pas ruchu dla pieszych
Pas obsługujący
0.50
1.60
0.20
-2
+16
2.0%
+25
+20
+16
8.0%
KP1
N5a
O1
1:1.5
NASYP
proj. granica pasa drogowego
proj. granica pasa drogowego
1:1.5

rozbiórka istn. konstrukcji nawierzchni ul. Na Zielonki z betonu asfaltowego

Proj. umocnienie dna i skarp rowu płytami betonowymi ażurowymi 8x40x60 cm z wypełnieniem otworów humusem i obsianiem trawą na podsypce cementowo-piaskowej 1:4 gr. 5 cm

# UL. JURAJSKA - DG 602552K
# PRZEKRÓJ F-F
# Hm 0+85.00

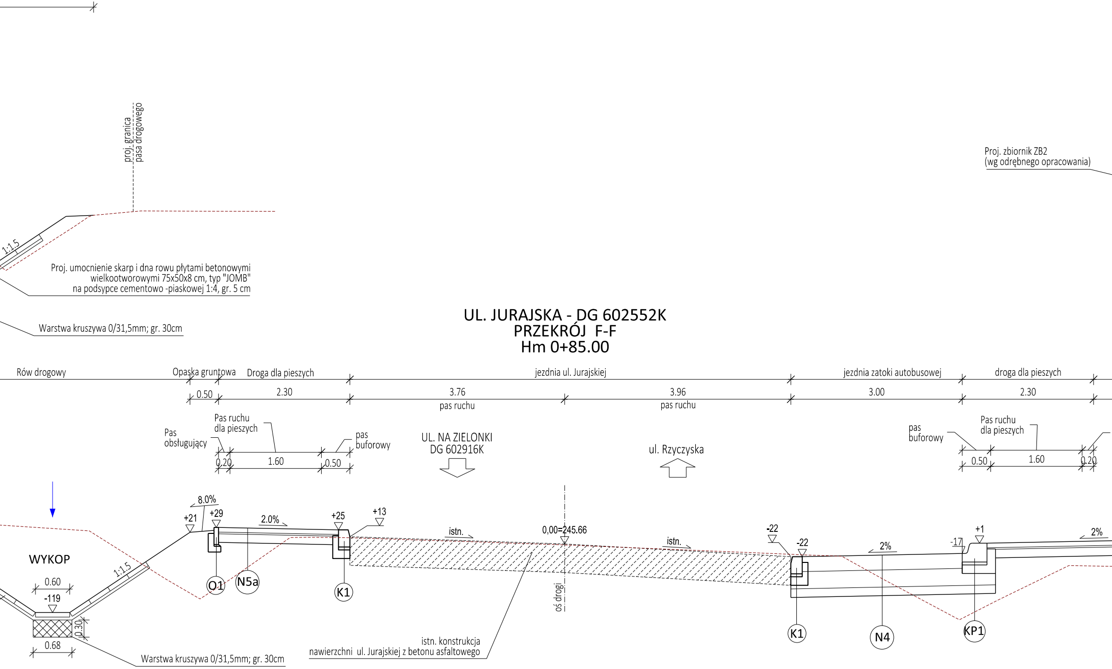

proj. granica pasa drogowego
Proj. zbiornik ZB2 (wg odrębnego opracowania)
1:1.5
Proj. umocnienie skarp i dna rowu płytami betonowymi wielkootworowymi 75x50x8 cm, typ "JOMB" na podsypce cementowo -piaskowej 1:4, gr. 5 cm
Warstwa kruszywa 0/31,5mm; gr. 30cm
Rów drogowy
Opaska gruntowa
Droga dla pieszych
jezdnia ul. Jurajskiej
jezdnia zatoki autobusowej
droga dla pieszych
0.50
2.30
3.76
pas ruchu
3.96
pas ruchu
3.00
2.30
Pas obsługujący
Pas ruchu dla pieszych
pas buforowy
0.20
1.60
0.50
UL. NA ZIELONKI DG 602916K
ul. Rzyczyska
pas buforowy
Pas ruchu dla pieszych
0.50
1.60
0.20
8.0%
+21
+29
2.0%
+25
+13
istn.
0,00=245.66
istn.
-22
-22
2%
-17
+1
2%
WYKOP
0.60
-119
1:1.5
0.30
0.68
O1
N5a
K1
oś drogi
K1
N4
KP1
Warstwa kruszywa 0/31,5mm; gr. 30cm
istn. konstrukcja nawierzchni ul. Jurajskiej z betonu asfaltowego

# UL. JURAJSKA - DG 602
# PRZEKRÓJ G-G
# Hm 2+45.00

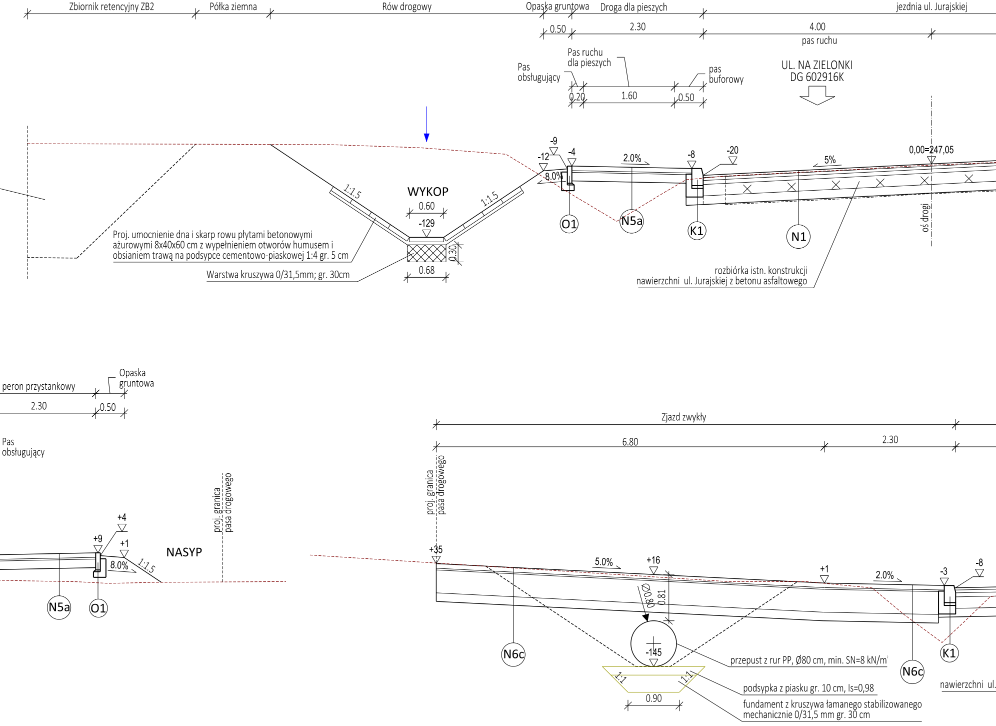
Zbiornik retencyjny ZB2
Półka ziemna
Rów drogowy
Opaska gruntowa
Droga dla pieszych
jezdnia ul. Jurajskiej
0.50
2.30
4.00
pas ruchu
Pas ruchu dla pieszych
Pas obsługujący
pas buforowy
0.20
1.60
0.50
UL. NA ZIELONKI DG 602916K
-9
-12
-4
2.0%
-8
-20
5%
0,00=247,05
8.0%
1:1.5
WYKOP
1:1.5
0.60
-129
0.30
0.68
O1
N5a
K1
N1
oś drogi
Proj. umocnienie dna i skarp rowu płytami betonowymi ażurowymi 8x40x60 cm z wypełnieniem otworów humusem i obsianiem trawą na podsypce cementowo-piaskowej 1:4 gr. 5 cm
Warstwa kruszywa 0/31,5mm; gr. 30cm
rozbiórka istn. konstrukcji nawierzchni ul. Jurajskiej z betonu asfaltowego
peron przystankowy
Opaska gruntowa
2.30
0.50
Pas obsługujący
proj. granica pasa drogowego
+4
+9
+1
8.0%
1:1.5
NASYP
N5a
O1
Zjazd zwykły
6.80
2.30
proj. granica pasa drogowego
+35
5.0%
+16
+1
2.0%
-3
-8
Ø0.80
0.81
-145
1:1
1:1
0.90
N6c
N6c
K1
przepust z rur PP, Ø80 cm, min. SN=8 kN/m
podsypka z piasku gr. 10 cm, Is=0,98
fundament z kruszywa łamanego stabilizowanego mechanicznie 0/31,5 mm gr. 30 cm
nawierzchni ul.

## 552K

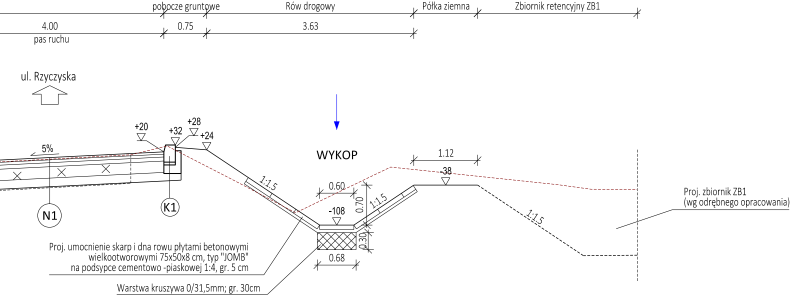

pobocze gruntowe
Rów drogowy
Półka ziemna
Zbiornik retencyjny ZB1
4.00
pas ruchu
0.75
3.63
ul. Rzyczyska
+20
+32
+28
+24
5%
WYKOP
1.12
-38
1:1.5
0.60
0.70
1:1.5
-108
0.30
0.68
1:1.5
N1
K1
Proj. zbiornik ZB1
(wg odrębnego opracowania)
Proj. umocnienie skarp i dna rowu płytami betonowymi
wielkootworowymi 75x50x8 cm, typ "JOMB"
na podsypce cementowo -piaskowej 1:4, gr. 5 cm
Warstwa kruszywa 0/31,5mm; gr. 30cm

## UL. JURAJSKA - DG 602552K
## PRZEKRÓJ H-H
## Hm 3+57.70

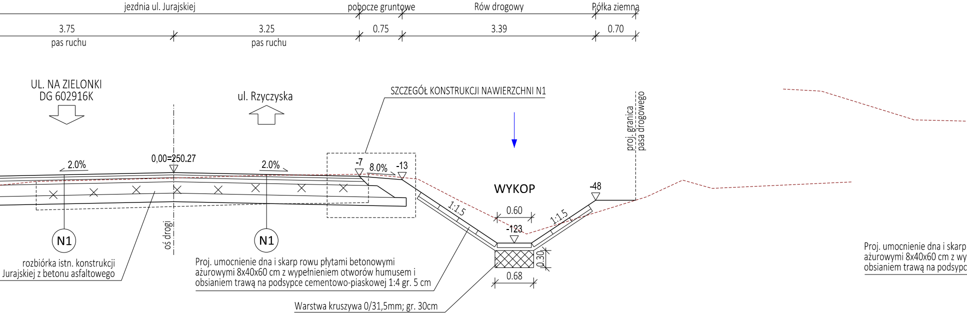

jezdnia ul. Jurajskiej
pobocze gruntowe
Rów drogowy
Półka ziemna
3.75
pas ruchu
3.25
pas ruchu
0.75
3.39
0.70
UL. NA ZIELONKI
DG 602916K
ul. Rzyczyska
SZCZEGÓŁ KONSTRUKCJI NAWIERZCHNI N1
proj. granica
pasa drogowego
2.0%
0,00=250.27
2.0%
-7
8.0%
-13
WYKOP
-48
1:1.5
0.60
1:1.5
-123
0.30
0.68
oś drogi
N1
N1
rozbiórka istn. konstrukcji
Jurajskiej z betonu asfaltowego
Proj. umocnienie dna i skarp rowu płytami betonowymi
ażurowymi 8x40x60 cm z wypełnieniem otworów humusem i
obsianiem trawą na podsypce cementowo-piaskowej 1:4 gr. 5 cm
Warstwa kruszywa 0/31,5mm; gr. 30cm
Proj. umocnienie dna i skarp
ażurowymi 8x40x60 cm z wy
obsianiem trawą na podsypc

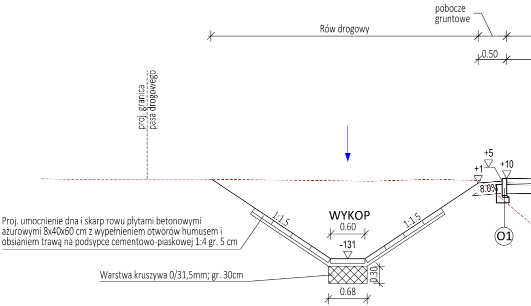
pobocze gruntowe
Rów drogowy
0.50
proj. granica pasa drogowego
+5
+10
+1
8.0%
WYKOP
1:1.5
1:1.5
0.60
-131
O1
Proj. umocnienie dna i skarp rowu płytami betonowymi ażurowymi 8x40x60 cm z wypełnieniem otworów humusem i obsianiem trawą na podsypce cementowo-piaskowej 1:4 gr. 5 cm
Warstwa kruszywa 0/31,5mm; gr. 30cm
0.30
0.68

# UL. JURAJSKA - DG 602552K
# PRZEKRÓJ I-I
# Hm 4+12,50

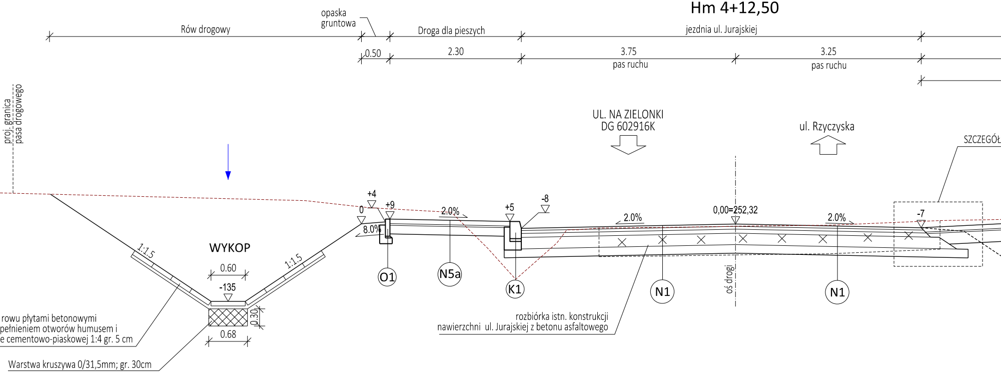
opaska gruntowa
Rów drogowy
Droga dla pieszych
jezdnia ul. Jurajskiej
0.50
2.30
3.75
pas ruchu
3.25
pas ruchu
proj. granica pasa drogowego
UL. NA ZIELONKI DG 602916K
ul. Rzyczyska
SZCZEGÓŁ
+4
0
+9
8.0%
2.0%
+5
-8
2.0%
0,00=252,32
2.0%
-7
WYKOP
1:1.5
1:1.5
0.60
-135
0.30
0.68
O1
N5a
K1
N1
N1
oś drogi
rowu płytami betonowymi
pełnieniem otworów humusem i
e cementowo-piaskowej 1:4 gr. 5 cm
Warstwa kruszywa 0/31,5mm; gr. 30cm
rozbiórka istn. konstrukcji nawierzchni ul. Jurajskiej z betonu asfaltowego

# UL. JURAJSKA - DG 602552K
# PRZEKRÓJ J-J
# Hm 4+60,00

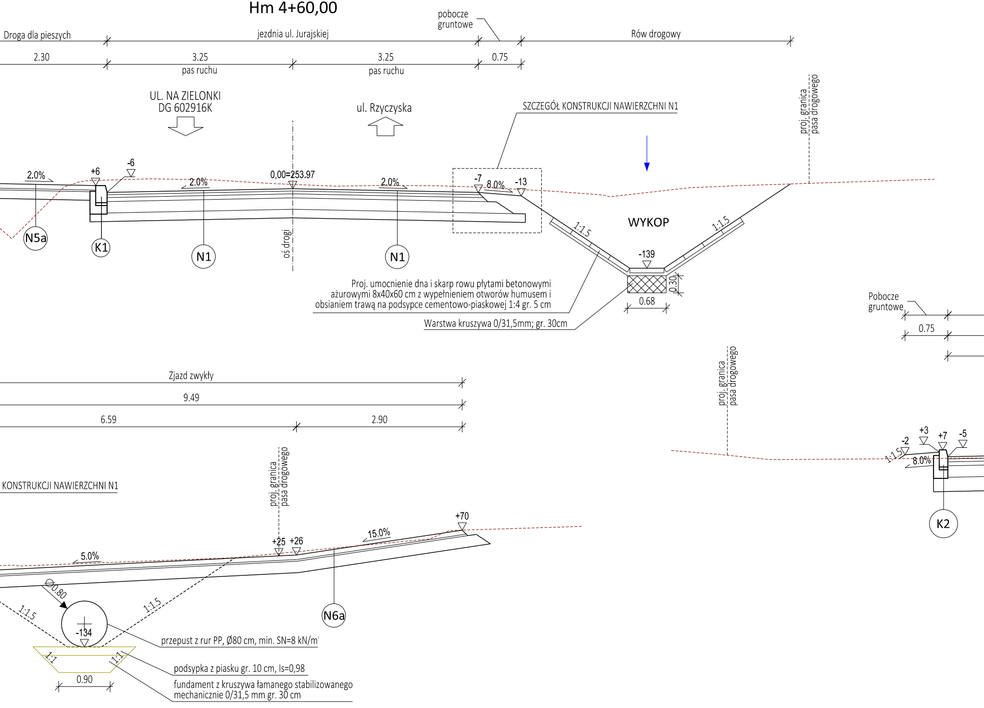
pobocze gruntowe
Droga dla pieszych
jezdnia ul. Jurajskiej
Rów drogowy
2.30
3.25
pas ruchu
3.25
pas ruchu
0.75
UL. NA ZIELONKI
DG 602916K
ul. Rzyczyska
SZCZEGÓŁ KONSTRUKCJI NAWIERZCHNI N1
proj. granica pasa drogowego
2.0%
+6
-6
2.0%
0,00=253.97
2.0%
-7
8.0%
-13
WYKOP
1:1,5
1:1,5
-139
0.30
0.68
N5a
K1
N1
oś drogi
N1
Proj. umocnienie dna i skarp rowu płytami betonowymi ażurowymi 8x40x60 cm z wypełnieniem otworów humusem i obsianiem trawą na podsypce cementowo-piaskowej 1:4 gr. 5 cm
Warstwa kruszywa 0/31,5mm; gr. 30cm
Pobocze gruntowe
0.75
Zjazd zwykły
9.49
6.59
2.90
proj. granica pasa drogowego
proj. granica pasa drogowego
KONSTRUKCJI NAWIERZCHNI N1
+3
+7
-5
-2
1:1,5
8.0%
K2
+70
15.0%
+25
+26
5.0%
Ø0.80
1:1,5
1:1,5
-134
N6a
przepust z rur PP, Ø80 cm, min. SN=8 kN/m²
1:1
1:1
podsypka z piasku gr. 10 cm, Is=0,98
0.90
fundament z kruszywa łamanego stabilizowanego mechanicznie 0/31,5 mm gr. 30 cm

# JEZDNIA DODATKOWA
# PRZEKRÓJ K-K
# Hm 0+14,70

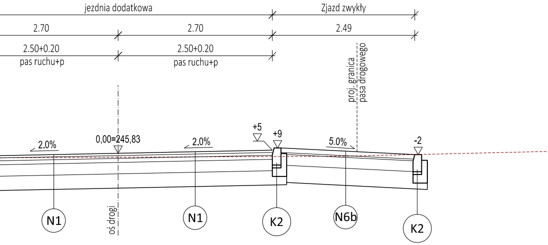
jezdnia dodatkowa
Zjazd zwykły
2.70
2.70
2.49
2.50+0.20
pas ruchu+p
2.50+0.20
pas ruchu+p
proj. granica
pasa drogowego
2.0%
0,00=245,83
2.0%
+5
+9
5.0%
-2
N1
oś drogi
N1
K2
N6b
K2

JEDNOSTKA PROJEKTOWA:

Biuro Projektowe Appia
Bartosz Ptak
ul. A. Frycza- Modrzewskiego 2/LU10
31-216 Kraków
tel./fax: 12 393 13 35 | kom. 530 429 000
e-mail: biuro@appia.pro | www.appia.pro

FAZA PROJEKTU:

**PROJEKT ARCHITEKTONICZNO - BUDOWLANY**

NAZWA INWESTYCJI:

Rozbudowa drogi gminnej nr 602916K (ul. Na Zielonki), rozbudowa drogi gminnej nr 602552K (ul. Jurajskiej) wraz z rozbudowąskrzyżowania ul. Jurajskiej z ul. Na Zielonki, budowąodwodnienia, budową sieci elektroenergetycznej (oświetlenie), budowąkanału technologicznego oraz budowąi przebudowąsieci infrastruktury technicznej w granicach administracyjnych miasta Kraków

LOKALIZACJA INWESTYCJI:

ul. Jurajska, ul. Na Zielonki
miasto Kraków
województwo małopolskie

NAZWA INWESTORA:

Gmina Miejska Kraków - Zarząd Dróg Miasta Krakowa
ul. Centralna 53
31-586 Kraków

| PROJEKTANT: | PODPIS: |
|---|---|
| mgr inż. Bartosz Ptak<br>upr.: MAP/0267/POOD/11 | |

| PROJEKTANT: | PODPIS: |
|---|---|
| mgr inż. Weronika Spalik<br>LUB/0017/POOD/13 | |

| SPRAWDZAJĄCY: | PODPIS: |
|---|---|
| mgr inż. Lidia Ptak<br>MAP/0031/POOD/13 | |

TEMAT RYSUNKU:

**PRZEKROJE NORMALNE, SZCZEGÓŁY KONSTRUKCYJNE**

| BRANŻA: | DATA: | SKALA: | NR RYSUNKU: |
|---|---|---|---|
| **DROGOWA** | **12.2025** | **1:50** | **D-3.1** |